Produktdatenblatt

Lenkrolle ED 200 TLSK

Extra Schwerlastrollen Serie ED - Rad TLS

-20 °C - +80 °C

+ + + Leicht lenkend

+ + + Verschleißarm

+ + + Stoßfest

+ + + Bodenschonend

+ + + Witterungsbeständig

Rad

Laufbelag: Guss-Polyurethan 70±3 Shore A

Felge:Spritzguss-Aluminium-Legierung

Gehäuse

Für Schwerlastaufgaben, äußerst robust und langlebig,
1 Schrägrollen- und 1 Axial- kugellager, staubgeschützt,
sehr starker integrierter Zentralbolzen,
Mutter gesichert, Schmiernippel,
Radachse verschraubt,
Ausführung – lackiert

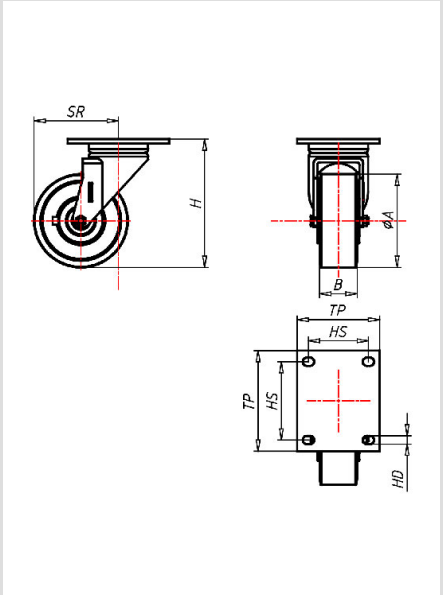

Lenkrolle	Rad-∅ A x Breite B mm: 200x50
Tragkraft kg:	700
Tragkraft	getestet nach EN 12530 und EN 12527
Bauhöhe H mm:	251
Plattengröße TP mm:	135x110
Lochabstand HS mm:	105x80
Loch-Ø HD mm:	13
Störkreisradius SR mm:	172
Radlagerung:	Kugellager

Vorteile

- sehr laufruhig
- geringer Rollwiderstand
- abrieb- und reißfest
- hohe Stoßfestigkeit
- leichte Reinigung
- sehr beständig gegen viele aggressive Medien

Anwendungen

- Gestelle
- Maschinenwagen
- Ausschusswagen
- Schwere Transportwagen

©Copyright 2024 Rollenbau GmbH, www.rollenbau.at 19.05.2024